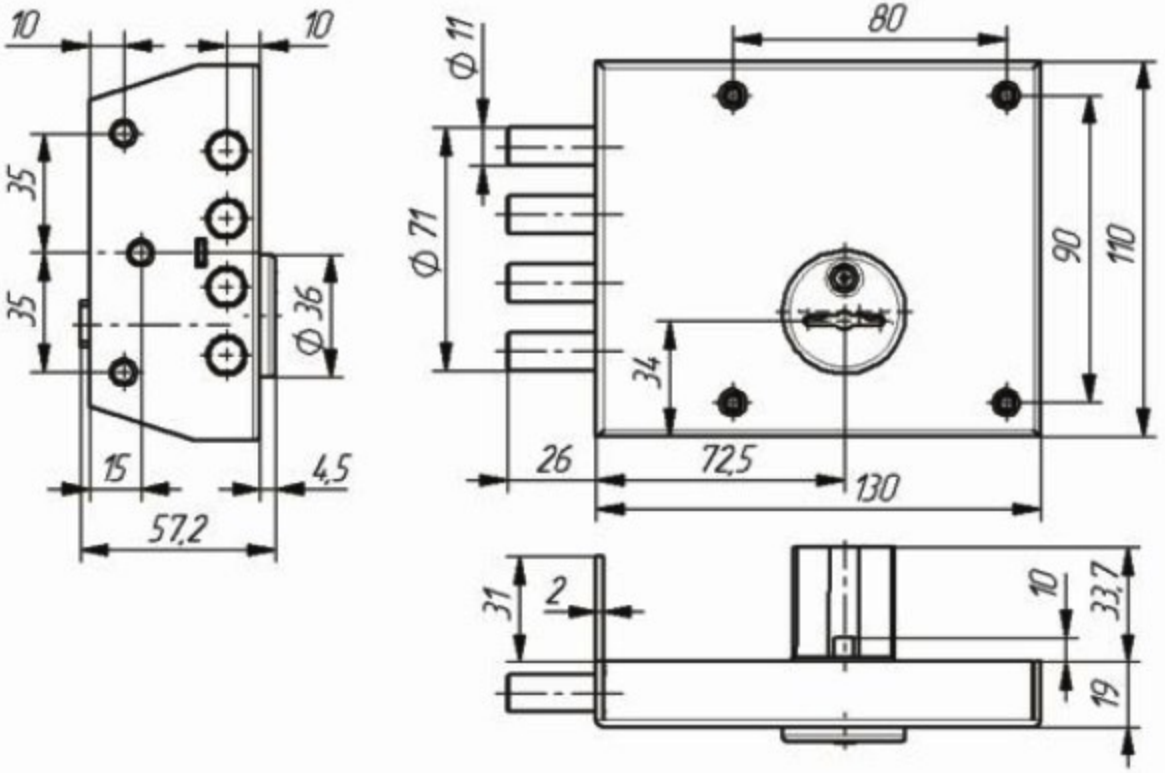
10
10
35
35
Ø 36
15
4,5
57,2
Ø 11
80
Ø 71
90
110
34
26
72,5
130
31
2
10
33,7
19