(1)

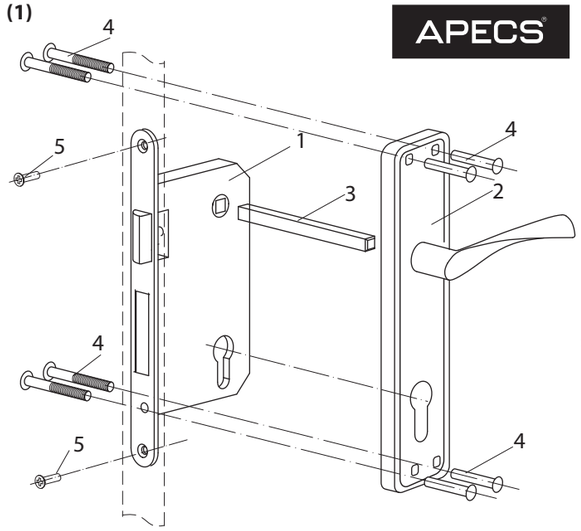

(2)

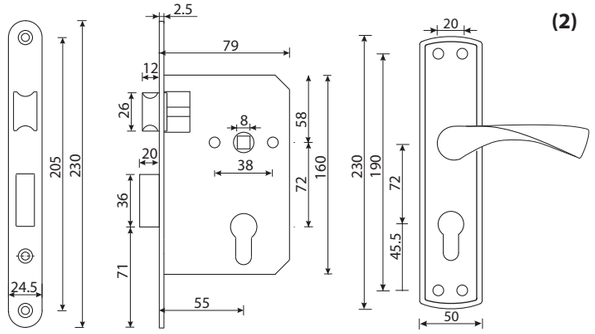

Ru ЗАМОК ВРЕЗНОЙ с ручками на планке серии 18xx

Назначение и общие характеристики

Замки врезные с ручками на планке серии 18xx предназначены для запирания левых и правых дверей, открывающихся как внутрь, так и наружу. Замок рекомендуется устанавливать в жилых помещениях на деревянные двери весом не более 50 кг и толщиной не более 70 мм. Цвет и модель ручек указаны на упаковке.

Комплектность поставки

1. Корпус замка	1 шт.	5. Комплект крепежа	1 шт.
2. Ручки на планке	2 шт.	6. Ответная планка	1 шт.
3. Квадрат	1 шт.		
4. Винт стяжной с втулкой	4 шт.		

Все изображения ручек и планок в паспорте унифицированы и могут отличаться от внешнего вида реальных изделий. Подробное изображение представлено на стикере на упаковке изделия. Изготовитель оставляет за собой право без предварительного уведомления вносить изменения в конструкцию, технические характеристики, внешний вид и комплектность товара, не изменяющие его потребительских свойств.

En MORTISE LOCK with handles on plate 18xx series

Purpose and general specifications

Series 18xx mortise locks with handles on plate are designed to lock the left and right doors that open both inside and outside. It is recommended to install the lock in residential premises on wooden doors weighing less than 50 kg and a thickness of less than 70 mm. Colour and model of handles are specified on the product packaging.

Scope of delivery

1. Lock case	— 1 pcs.	5. Fixing kit	— 1 pcs.
2. Handle on plate	— 2 pcs.	6. Strike plate	— 1 pcs.
3. Spindle	— 1 pcs.		
4. Tightening screw with a bushing	— 4 pcs.		

All images of handles and strike plates in the data sheet are unified and may differ from the appearance of real products. A detailed image is shown on the sticker label on the product packaging. The manufacturer reserves the right to change the design, specifications, appearance and scope of supply of a product, which do not change its consumer properties, without prior notice.

Ua ЗАМОК ВРІЗНИЙ з ручками на планці серії 18xx

Призначення та загальні характеристики

Замки врізні з ручками на планці серії 18xx призначені для замикання лівих та правих дверей, що відкриваються як усередину, так і назовні. Замок рекомендується встановлювати у житлових приміщеннях на дерев'яні двері вагою не більше 50 кг та завтовшки не більше 70 мм. Колір та модель ручок вказані на упаковці.

Комплектність поставки

1. Корпус замка	1 шт.	5. Комплект кріплення	1 шт.
2. Ручки на планці	2 шт.	6. Відповідна планка	1 шт.
3. Квадрат	1 шт.		
4. Гвинт стяжний з втулкою	4 шт.		

Усі зображення ручок та планок у паспорті уніфіковані та можуть відрізнятися від зовнішнього вигляду реальних виробів. Детальне зображення надане на стікері на упаковці виробу. Виробник залишає за собою право без попереднього повідомлення вносити зміни до конструкції, технічних характеристик, зовнішнього вигляду та комплектності товару, що не змінюють його споживчих властивостей.

By ЗАМОК УРАЗНЫ з ручкамі на планцы серыі 18xx

Прызначэнне і агульныя характарыстыкі

Замкі ўразныя з ручкамі на планцы серыі 18xx прызначаныя для зачынення левых і правых дзвярэй, якія адкрываюцца як у адзін бок, так і ў другі. Замок рэкамендуецца ўстанаўліваць у жылых памяшканнях на драўляныя дзверы вагой не больш за 50 кг і таўшчынёй не больш за 70 мм. Колер і мадэль ручак зазначаныя на ўпакоўцы.

Камплектнасць пастаўкі

1. Корпус замка	1 шт.	5. Камплект крапяжу	1 шт.
2. Ручкі на планцы	2 шт.	6. Зваротная планка	1 шт.
3. Квадрат	1 шт.		
4. Шруба сцяжная з утулкай	4 шт.		

Усе выявы ручак і планак у пашпарце ўніфікаваныя і могуць адрознівацца ад знешняга выгляду рэальных вырабаў. Падрабязная выява прадстаўлена на стыкеры на ўпакоўцы выраба. Вытворца пакідае за сабой права без папярэдняга апавяшчэння ўносіць змены ў канструкцыю, тэхнічныя характарыстыкі, знешні выгляд і камплектнасць тавару, якія не змяняюць яго спажывецкіх уласцівасцей.

Kz ОЙМА ҚҰЛЫП 18xx сериялы тақтайшада тұтқалары бар

Пайдалану мақсаты мен жалпы сипаттамалары

18xx сериялы тақтайшадағы тұтқалары бар құлыптар ішке де, сыртқа да ашылатын сол және оң жақ есіктерді құлыптауға арналған. Құлыпты тұрғын үй-жайларда салмағы 50 кг-нан аспайтын және қалыңдығы 70 мм-ден аспайтын ағаш есіктерге орнату ұсынылады. Тұтқалардың түсі мен моделі қаптамада көрсетілген.

Жеткізу жиынтықтылығы

1. Құлып корпусы	1 дана	5. Нығайтқыш жиынтығы	1 дана
2. Тақтайшадағы тұтқалар	2 дана	6. Қарсы тақтайша	1 дана
3. Шаршы	1 дана		
4. Тарту төлкесі бар бұранда	4 дана		

Төлқұжаттағы тұтқалар мен тақтайшалардың барлық кескіндері біртұтас және нақты өнімдердің сыртқы түрінен ерекшеленуі мүмкін. Егжей-тегжейлі кескін өнімнің қаптамасындағы жапсырмада көрсетілген. Өндіруші алдын ала ескертусіз тауардың құрылымына, техникалық сипаттамаларына, сыртқы түріне және жиынтықтылығына оның тұтынушылық қасиеттерін өзгертпейтін өзгерістер енгізу құқығына ие.

Uz O'YMA QULF 18xx seriyali plankasida tutqichli

Belgilangan maqsadi va umumiy xususiyatlari

18xx seriyali plankasida tutqichli o'yma qulf ichki va tashqi tomonga ochiladigan chap va o'ng eshiklarni qulflash uchun mo'ljallangan. Qulfni 50 kg dan og'ir bo'lmagan qalinligi 70 mm dan oshmaydigan yog'och eshikli turar-joy binolariga o'rnatish tavsiya etiladi. Tutqichlarning rangi va modeli qadoqda ko'rsatilgan.

Yetkazib beriluvchi to'plam

1. Qulf qobig'i	1 dona	5. Mahkamlash to'plami	1 dona
2. Plankali tutqichlar	2 dona	6. Qaytish plankasi	1 dona
3. Kvadrat	1 dona		
4. Tiqinli tortiluvchi murvat	4 dona		

Pasportdagi tutqichlar va plankalarning barcha tasvirlari unifikatsiyalashtirilgan va haqiqiy mahsulotlarning tashqi ko'rinishidan farq qilishi mumkin. Batafsil tasvir mahsulot qadoqidagi stikerda ko'rsatilgan. Ishlab chiqaruvchi, oldindan ogohlantirmasdan, tovarlarning tuzilishiga, texnik xususiyatlariga, tashqi ko'rinishiga va to'plamiga o'zgartirishlar kiritish huquqini o'zida saqlab qoladi, bu uning ist'mol xususiyatlarini o'zgartirmaydi.

Az 18xx seriyalı plankada tutacaqları olan KILID IÇLIYI

Təyinat və ümumi xüsusiyyətlər

18xx seriyalı tutacaqları olan daxili kilidlər həm içəriyə, həm də xaricə açılan sol və sağ qapıların kilidlənməsi üçün nəzərdə tutulmuşdur. Kilidin yaşayış yerlərində 50 kq-dan çox olmayan və qalınlığı 70 mm-dən çox olmayan taxta qapılarda quraşdırılması tövsiyə olunur. Qələmlərin rəngi və modeli qablaşdırmada göstərilib.

Komplektasiyanın tamlığı

1. Kilid gövdəsi	1 ədəd.	5. Bərkidicilər dəsti	1 ədəd.
2. Planka ilə tutacaqlar	2 ədəd.	6. Qoruyucu qapaq	1 ədəd.
3. Kvadrat	1 ədəd.		
4. Vtulka ilə bağlayıcı vintlər	4 ədəd.		

Pasportdakı tutacaqların və plankaların bütün şəkilləri unifikasiya edilmişdir və real məhsulların görünüşündən fərqlənə bilər. Məhsul qutusunun üzərindəki stikerdə ətraflı təsvir mövcuddur. İstehsalçı əvvəlcədən xəbərdarlıq etmədən məhsulların dizaynına, texniki xüsusiyyətlərinə, xarici görünüşünə və komplektasiyasına onun istehlak xassələrini dəyişdirməyən dəyişikliklər etmək hüququnu özündə saxlayır.

Md ÎNCUIETOARE MORTISE cu mânere pe bară seria 18xx

Destinația și caracteristicile generale

Încuietorile Mortise cu mânere pe bară din seria 18xx sunt proiectate pentru încuierea ușilor din stânga și din dreapta care se deschid atât în interior, cât și în exterior. Încuietoarea se recomandă a fi instalată în spații locative pe uși din lemn cu o greutate de cel mult 50 kg și o grosime de cel mult 70 mm. Culoarea și modelul mânerelor sunt indicate pe ambalaj.

Complectitudinea livrării

1. Carcasa încuietoarei	1 buc.	5. Set de elemente de fixare	1 buc.
2. Mânerele pe bară	2 buc.	6. Percutorul magnetic	1 buc.
3. Pătrat	1 buc.		
4. Bucșă de cuplare cu bucșă	4 buc.		

Toate imaginile mânerelor și barelor din pașaport sunt unificate și pot diferi de aspectul produselor reale. O imagine detaliată este prezentată pe autocolantul de pe ambalajul produsului. Producătorul își rezervă dreptul de a aduce modificări designului, caracteristicilor tehnice, aspectului și completității produsului fără notificare prealabilă, care nu modifică proprietățile consumatorului.

Am ՆԵՐՓՈՐՎՈՒ ԿՈՂՊԵՔ ձողի վրա բռնակներով 18xx սերիայի

Նշանակությունը և ընդհանուր բնութագրերը

Ձողի վրա բռնակներով 18xx սերիայի ներփորված կողպեքները նախատեսված է՝ ինչպես դեպի ներս, այնպես էլ դեպի դուրս բացվող ձախ և աջ դռները կողպելու համար: Կողպեքը խորհուրդ է տրվում տեղադրել բնակելի տարածքներում՝ առավելագույնը 50 կգ բաշ ունեցող և առավելագույնը 70 մմ հաստությամբ փայտե դռների վրա: Բռնակների գույնը և մոդելը նշված են փաթեթավորման վրա:

Առաքման լրակազմությունը

1. Կողպեքի իրան՝	1 հատ	5. Ամրացման լրակազմ՝	1 հատ
2. Բռնակներ ձողի վրա՝	2 հատ	6. Հակադարձ ձող՝	1 հատ
3. Քառակուսի՝	1 հատ		
4. Ամրացնող պտուտակ սոնակով՝	4 հատ		

Ամենագրում բռնակների և ձողերի բոլոր պատկերները միասնականացված են և կարող են տարբերվել իրական արտադրանքի արտաքին տեսքից: Մանրամասն պատկերը ներկայացված է արտադրանքի փաթեթավորման կպչուն պիտակի վրա: Արտադրողն իրավունք է վերապահում առանց նախնական ծանուցման փոփոխություններ կատարել ապրանքների կառուցվածք, տեխնիկական բնութագրերի, արտաքին տեսքի և լրակազմության մեջ, որոնք չեն փոխում դրա սպառողական հատկությունները:

Ru Инструкция по установке

Перестановка защелки (3): Перед установкой замка убедитесь, что скос защелки направлен в сторону закрывания двери. Чтобы переставить защелку, не разбирайте корпус:
Поднимите фиксирующий флажок (A) и освободите защелку. Переверните ее и верните в исходную позицию.

Разметка (2): Определите место установки замка и нанесите разметку в соответствии с размерами замка.

Установка корпуса: В двери выберите паз под корпус замка, отверстия под цилиндровый механизм и квадрат под ручки. Установите корпус замка в дверь и закрепите его саморезами из комплекта. Установите цилиндровый механизм (в комплект не входит) в специальный паз и закрепите его винтом.

Установка ручек (4): Установите квадрат в замок. Просверлите четыре сквозных отверстия в дверном полотне под стяжные винты . Вставьте стяжные втулки в отверстия на планке ручки. Установите ручку на квадрат. Установите вторую часть ручки на квадрат с другой стороны двери. Вставьте стяжные винты в отверстия на планке ручки и вкрутите их в стяжные втулки.

Установка ответной планки: Для моделей с ответной планкой по установленному замку отметьте место установки ответной планки на дверной коробке. Установите ответную планку в паз и закрепите ее на дверной коробке.

En Installation instruction

Latch repositioning (3): Before installing the latch, make sure the latch bevel is pointing toward the closing side of the door. Do not disassemble the lock case to reposition the latch:
Lift the fixing pin (A) and release the latch. Turn it over and return to its position.

Marking (2): Determine where to install the lock and mark according to its dimensions.

Installing the case: Select the groove for the lock case, the holes for the cylinder and the spindle for the handles in the door. Install the lock case in the door and secure it with the self-tapping screws provided. Insert the cylinder (not included) into the special slot and fix it with the screw.

Installing the handles (4): Install the spindle into the lock. Drill out four through openings in the door panel for bolts. Insert the tie bushings into the holes on the handle plate. Place the handle on the spindle. Place the second part of the handle on the spindle from the other side of the door. Insert the bolts into the openings on the handle plate and screw them into the tie bushings.

Installing the strike plate: For models with strike plate mark the location of the strike plate on the door frame using the installed lock. Install the strike plate in the groove and secure it to the door frame.

Ua Інструкція з встановлення

Перестановка засувки (3): Перед встановленням замка переконайтеся, що скіс засувки спрямований у бік зачинення дверей. Щоб переставити засувку, не розбирайте корпус:
Підніміть фіксуючий прапорець (A) і звільніть засувку. Переверніть її та поверніть у вихідну позицію.

Розмітка (2): Визначте місце встановлення замка та нанесіть розмітку відповідно до розмірів замка.

Встановлення корпусу: У дверях оберіть паз під корпус замка, отвори під циліндровий механізм та квадрат під ручки. Встановіть корпус замка у двері та закріпіть його шурупами з комплекту. Встановіть циліндровий механізм (не входить до комплекту) у спеціальний паз і закріпіть його гвинтом.

Встановлення ручок (4): Встановіть квадрат у замок. Просвердліть чотири наскрізні отвори у дверному полотні під стяжні гвинти. Вставте втулки в отвори на планці ручки. Встановіть ручку на квадрат. Встановіть другу частину ручки на квадрат з іншого боку дверей. Вставте гвинти в отвори на планці ручки і вкрутіть їх в стяжні втулки.

Встановлення відповідної планки: Для моделей з відповідною планкою за встановленим замком позначте місце встановлення відповідної планки на дверній коробці. Встановіть відповідну планку в паз і закріпіть її на дверній коробці.

By Інструкцыя па ўстаноўцы

Перастаноўка зашчапкі (3): Перад устаноўкай замка пераканайцеся, што скос зашчапкі накіраваны ў бок зачынення дзвярэй. Каб пераставіць зашчапку, не разбірайце корпус:
Падніміце фіксуючы сцяжок (A) і вызваліце зашчапку. Перавярніце яе і вярніце ў зыходную пазіцыю.

Разметка (2): Вызначце месца ўстаноўкі замка і нанясіце разметку ў адпаведнасці з памерамі замка.

Устаноўка корпуса: У дзверы выбярыце паз пад корпус замка, адтуліны пад цыліндравы механізм і квадрат пад ручкі. Устанавіце корпус замка ў дзверы і замацуйце яго самарэзамі з камплекта. Устанавіце цыліндравы механізм (у камплект не ўваходзіць) у спецыяльны паз і замацуйце яго шрубай.

Устаноўка ручак (4): Устанавіце квадрат у замок. Прасвідруйце чатыры скразныя адтуліны ў дзвярным палатне пад сцяжныя шрубы. Устаўце сцяжныя ўтулкі ў адтуліны на планцы ручкі. Устанавіце ручку на квадрат. Устанавіце другую частку ручкі на квадрат з іншага боку дзвярэй. Устаўце сцяжныя шрубы ў адтуліны на планцы ручкі і ўкруціце іх у сцяжныя ўтулкі.

Устаноўка зваротнай планкі: Для мадэлей са зваротнай планкай па ўстаноўленым замку адзначце месца ўстаноўкі зваротнай планкі на дзвярной каробцы. Устанавіце зваротную планку ў паз і замацуйце яе на дзвярной каробцы.

Kz Орнату нұсқаулығы

Ілгектің (3) орнын өзгерту: құлыпты орнатпас бұрын, ілгектің қиғаш бөлігі есік жабылатын жаққа бағытталғанына көз жеткізіңіз. Ілгектің орнын өзгерту үшін корпусты бөлшектемеңіз:
Бекіту қойындысын (A) көтеріп, ілгекті босатыңыз. Оны аударып, бастапқы орнына қайтарыңыз.

Белгілеу (2): құлып орнатылатын жерді анықтап, құлыптың өлшемдеріне сәйкес белгіленіз.

Корпусты орнату: есікте құлып корпусы үшін ойықты, цилиндрлік механизм үшін тесіктерді және тұтқалар үшін шаршыны таңдаңыз. Құлып корпусын есікке орнатып, оны жиынтықтағы бұрамашегемен бекітіңіз. Цилиндр механизмін (жинаққа кірмейді) арнайы ойыққа орнатып, бұрандамен бекітіңіз.

Тұтқаларды (4) орнату: шаршыны құлыпқа орнатыңыз. Есіктің бір жағында қысу бұрандалары үшін төрт тесік бұрғыланыз. Тарту төлкелерін тұтқа тақтайшасындағы тесіктерге салыңыз. Тұтқаны шаршыға орнатыңыз. Тұтқаның екінші бөлігін есіктің екінші жағындағы шаршыға орнатыңыз. Қысу бұрандаларын тұтқа тақтайшасындағы тесіктерге салып, оларды тарту төлкелеріне бұран бекітіңіз.

Қарсы тақтайшаны орнату: орнатылған құлып бойынша қарсы тақтайшасы бар модельдер үшін есік жақтауындағы қарсы тақтайшаны орнату орнын белгілеңіз. Қарсы тақтайшаны ойыққа салып, есік жақтауына бекітіңіз.

Uz O'rnatish bo'yicha ko'rsatmalar

Lo'lidonni qayta joylashtirish (3): Qulfni o'rnatishdan oldin, surilmaning qiyaligi eshikni yopish tomon yo'naltirilganligiga ishonch hosil qiling. Surilmani qayta joylashtirish uchun qobiqni ochmang:
Mahkamlovchi bayroqchani ko'taring (A) va lo'kidonni ozod eting. Uni burang va dastlabki holatiga qayting.

Belgilash (2): Qulfning joylashuvini aniqlang va qulfning o'lchamiga qarab o'rnini belgilang.

Qobiqni o'rnatish: Eshikda qulf qovig'i uchun o'yiq joyini, silindr mexanizmi uchun teshiklarni va tutqichlar uchun kvadratni tanlang. Qulf qobig'ini eshikka o'rnating va to'plamdagi samorezlar bilan mahkamlang. Silindr mexanizmini (to'plamga kiritilmagan) maxsus o'yiqqa o'rnating va uni murvat bilan mahkamlang.

Tutqichlarni o'rnatish (4): Kvadratni qulfga o'rnating. Tortuvchi murvatlar uchun eshikda to'rtta teshik teshing. Tortiluvchi tiqinlarni tutqich plankasidagi teshiklarga tiqing. Tutqichni kvadratga o'rnating. Tutqichning ikkinchi qismini eshikning boshqa tomonidagi kvadratga o'rnating. Tortiluvchi murvatlarni tutqich plankasidagi teshiklarga tiqing va ularni tortiluvchi tiqinlarga burang.

Qaytish plankasini o'rnatish: Qaytish plankasi bo'lgan modellar uchun o'rnatilgan qulf bo'yicha eshik ramkasida qaytish plankasining o'rnatish joyini belgilang. Qaytish plankasini o'yiqqa o'rnating va eshik ramkasiga mahkamlang.

Am Տեղադրման հրահանգներ

Պարզունակի վերադիրքավորում (3). Կողպեքը տեղադրելուց առաջ համոզվեք, որ պարզունակի թեքությունն ուղղված է դեպի դուռը փակելու կողմը: Պարզունակը վերադիրքավորելու համար մի քանդեք իրանը: Բարձրացրեք ամրացնող դրոշակը (A) և ազատեք պարզունակը: Պպտտեք այն և վերադարձրեք սկզբնական դիրքին:

Նշագծում (2). Որոշեք կողպեքի գտնվելու տեղը և գծանշեք կողպեքի չափսերին համապատասխան:

Իրանի տեղադրում. Դռան մեջ ընտրեք կողպեքի իրանի և առջևի ձողի համար ակոս, գլանային մեխանիզմի և բռնակների քառակուսու համար անցքեր: Տեղադրեք կողպեքի իրանը դռան մեջ և ամրացրեք այն լրակազմի ինքնահատ պտուտակներով: Տեղադրեք գլանային մեխանիզմը (լրակազմի մեջ ներառված չէ) հատուկ ակոսի մեջ և ամրացրեք այն պտուտակով:

Բռնակների տեղադրում (4). Տեղադրեք քառակուսին կողպեքի մեջ: Դռան վրա առձգիչ պտուտակների համար չորս թափանց անցք գալուցեք: Տեղադրեք առձգիչ սոնակները բռնակի ձողի անցքերի մեջ: Տեղադրեք բռնակը քառակուսու վրա: Բռնակի երկրորդ մասը տեղադրեք քառակուսու վրա՝ դռան մյուս կողմից: Տեղադրեք առձգիչ պտուտակները բռնակի ձողի անցքերի մեջ և պտուտակահանով պտտեք դրանք առձգիչ պտուտակաձևերների մեջ:

Հակադարձ ձողի տեղադրում. Հակադարձ ձող ունեցող մոդելների համար՝ ըստ տեղադրված կողպեքի՝ դռան շրջանակի վրա նշեք հակադարձ ձողի տեղադրման տեղը: Տեղադրեք հակադարձ ձողը ակոսի մեջ և ամրացրեք այն դռան շրջանակին:

(3)

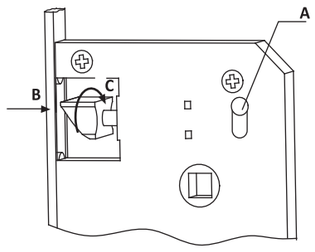

(4)

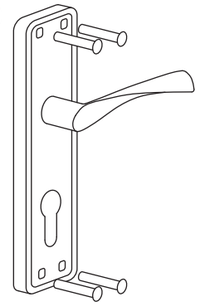

Az Quraşdırma üçün təlimat

Kilidin yenidən quraşdırılması (3): Kilidi quraşdırmadan əvvəl onun ayrıliyinin qapının bağlanan tərəfinə yönəldiyinə əmin olmaq lazımdır. Kilidin yerini dəyişdirmək üçün korpusu sökmək lazım deyil:
Fiksasiya lövhəsini (A) qaldırın və kilidi buraxın. Onu çevirib orijinal vəziyyətinə qaytarın.

İşarələmə (2): Kilidin yerini müəyyənləşdirin və kilidin ölçülərinə uyğun olaraq işarələyin.

Korpusun quraşdırılması: Qapının kilid gövdəsi üçün paz seçin, silindr mexanizmi üçün deşiklər və tutacaqlar üçün kvadrat seçin. Kilid gövdəsini qapıya quraşdırın və dəstdən özüköməsən vintləri ilə bərkidin. Silindr mexanizmini (komplektə daxil deyil) xüsusi pazda quraşdırın və vint ilə bərkidin.

Tutacaqların quraşdırılması (4): Kvadratı kilidə quraşdırın. Qapı yarpağında bağlayıcı vintləri üçün dörd yönəldici deşikləri açın. Bağlayıcı vtulka tutacaq çubuğundakı deliklərə daxil edin. Tutacağı kvadrata quraşdırın. Tutacağın ikinci hissəsini qapının digər tərəfindəki kvadrata quraşdırın. Bağlayıcı vintlərini tutacaq çubuğundakı deliklərə quraşdırıb bağlayıcı bərkidin.

Qoruyucu qapağının quraşdırılması: Kilidi qoruyucu qapağı olan modellər üçün qapı çərçivəsinə qoruyucu qapağının montaj yerini qeyd edin. Qoruyucu qapağını paza quraşdırın və qapı çərçivəsinə bərkidin.

Md Instrucțiuni de instalare

Repoziționarea zăvorului (3): Înainte de a instala încuietoarea, asigurați-vă că teșitura zăvorului este îndreptată în direcția închiderii ușii. Pentru a repoziționa zăvorul, nu dezasamblați carcasa:
Ridicați indicatorul de blocare (A) și eliberați zăvorul. Întoarceți-l și poziția inițială.

Marcarea (2): Determinați locul instalării încuietorii și marcați-o în funcție de dimensiunea încuietorii.

Instalarea carcasei: În ușă, selectați o canelură pentru carcasa încuietorii, gaura pentru mecanismul cilindric și un pătrat pentru mânere. Instalați corpul încuietorii în ușă și fixați-l cu șuruburile din set. Instalați mecanismul cilindrului (nu este inclus în set) într-un slot special și fixați-l cu un șurub.

Instalarea mânerelor (4): Montați pătratul în încuietoare. Găuriți patru găuri în placa ușii pentru bucșele de cuplare. Introduceți bucșele de cuplare în orificiile de pe bara mânerului. Așezați mânerul pe pătrat. Instalați a doua parte a mânerului pe pătratul de pe cealaltă parte a ușii. Introduceți bucșele de cuplare în găurile de pe bara mânerului și înșurubați-le în bucșele de legătură.

Instalarea percutorului magnetic: Pentru modelele cu percutorul magnetic, pe încuietoarea instalată, marcați locația de instalare a percutorului magnetic pe cadrul ușii. Instalați percutorul magnetic în canelură și fixați-o pe cadrul ușii.

Ru **Гарантийный срок** — 3 года с даты продажи. В случае неисправности изделие подлежит замене по месту его приобретения в пределах гарантийного срока. Гарантия не распространяется на механические повреждения, повреждения, вызванные воздействием абразивных материалов, растворителей, химических средств, а также, другие дефекты, вызванные неправильной эксплуатацией, установкой, транспортировкой изделия или естественным износом.
Изготовитель: «АПЕКС КО., ЛТД», КНР, 100025, г. Пекин, р-н Чаоян, ул. Баличжуан Сили, д. 100, Чжубан 2000, корп. 1, Восточная секция, 602. «APECS CO., LTD», Room 602, East side, No. 1 Zhubang 2000, No. 100, Balizhuang Xili, Chaoyang District, Beijing, PRC, 100025. **Импортер и представитель на территории РФ:** ООО «АПЕКС СЕКЬЮРИТИ», 108803, г. Москва, п. Сосенское, д. Сосенки, ул. Сосновая, д. 1Б, этаж 7, офис 715-727. marketing@garvinton.info.

En **The warranty period is** 3 years from the purchase date. The product should be replaced at the place of purchase within the warranty period in case of any malfunction. The warranty does not apply to mechanical damages, damages caused by exposure to abrasive materials, solvents, chemicals, and other defects caused by improper operation, installation, transportation of the product or natural wear and tear.
Manufacturer: . «APECS CO., LTD», Room 602, East side, No. 1 Zhubang 2000, No. 100, Balizhuang Xili, Chaoyang District, Beijing, PRC, 100025.

Ua **Гарантійний термін** — 3 роки з дати продажу. У разі несправності виріб підлягає заміні за місцем його придбання у межах гарантійного терміну. Гарантія не поширюється на механічні пошкодження, пошкодження, спричинені впливом абразивних матеріалів, розчинників, хімічних засобів, а також інші дефекти, спричинені неправильною експлуатацією, встановленням, транспортуванням виробу або природним зносом.
Виробник: "АПЕКС К. ЛТД", КНР, 100025, м. Пекін, р-н Чаоян, вул. Балічжуан Сілі, буд. 100, Чжубан 2000, корп. 1, Східна секція, 602. «APECS CO., LTD», Room 602, East side, No. 1 Zhubang 2000, No. 100, Balizhuang Xili, Chaoyang District, Beijing, PRC, 100025.
Представник на території України: ПП «Норма-Апекс» Адреса (Місцезнаходження): 61105, м. Харків, вул. Морозова 21. Поштова адреса: 62472, Харківська обл., м. Мерефа, пер. Мереф'янський 27.

By **Гарантыйны тэрмін** — 3 гады з даты продажу. У выпадку неспраўнасці выраб падлягае замене па месцы яго набыцця ў межах гарантыйнага тэрміну. Гарантыя не распаўсюджваецца на механічныя пашкоджанні, пашкоджанні, выкліканыя ўздзеяннем абразіўных матэрыялаў, растваральнікаў, хімічных сродкаў, а таксама, іншыя дэфекты, выкліканыя няправільнай эксплуатацыяй, устаноўкай, транспартаваннем вырабу ці натуральным зносам.
Вытворца: «АПЕКС КО., ЛТД», КНР, 100025, г. Пекін, р-н Чаоян, вул. Балічжуан Сілі, д. 100, Чжубан 2000, корп. 1, Усходняя секцыя, 602. «APECS CO., LTD», Room 602, East side, No. 1 Zhubang 2000, No. 100, Balizhuang Xili, Chaoyang District, Beijing, PRC, 100025.

Kz **Кепілдік мерзімі** — сатылған күннен бастап 3 жыл. Ақаулық туындаған жағдайда, өнім кепілдік мерзімі ішінде сатып алынған жерде ауыстырылуы керек. Кепілдік механикалық зақымдары, абразивті материалдардың, еріткіштердің, химиялық заттардың әсерінен болатын зақымдары, сондай-ақ өнімді дұрыс пайдаланбау, орнату, тасымалдау немесе қалыпты тозу салдарынан туындаған басқа ақауларды қамтымайды.
Өндіруші: «АПЕКС КО., ЛТД», ҚХР, 100025, Бежін қ., Чаоян ауд., Баличжуан Сили к-сі, 100-үй, Чжубан 2000, 1-корп., Шығыс бөлігі, 602. «APECS CO., LTD», Room 602, East side, No. 1 Zhubang 2000, No. 100, Balizhuang Xili, Chaoyang District, Beijing, PRC, 100025.

Uz **Kafolat muddati** — sotilgan kundan boshlab 3 yil. Nosozlik yuzaga kelganda, mahsulotni kafolat muddati mobaynida sotib olish joyida almashtirish lozim. Kafolat mexanik shikastlanishlar, abraziv materiallar, erituvchilar, kimyoviy moddalar ta'siridan kelib chiqadigan shikastlanishlar, shuningdek, mahsulotni noto'g'ri ishlatish, o'rnatish, tashish yoki normal eskirish natijasida yuzaga keladigan boshqa nuqsonlarni o'z ichiga olmaydi.
Ishlab chiqaruvchi: "APEKS KO., LTD", XXR, 100025, Pekin sh., Chaoyan tumani, Bolichjuan Sili ko'chasi, 100-uy, Chjuban 2000, 1 bino, Sharqiy bo'lim, 602. «APECS CO., LTD», Room 602, East side, No. 1 Zhubang 2000, No. 100, Balizhuang Xili, Chaoyang District, Beijing, PRC, 100025.

Az **Zəmanət müddəti** — satış tarixindən 3 il. Nasazlığı halında məmulat, zəmanət müddəti daxilində satın alındığı yerdə dəyişdirilməlidir. Zəmanət mexaniki zədələnmələra, abraziv materialların, halledicilərin, kimyəvi vasitələrin təsiri nəticəsində baş vermiş zədələnmələra, həmçinin məmulatın qeyri-düzgün istifadəsi, quraşdırılması, daşınması və ya təbii aşınma nəticəsində baş vermiş digər qüsurlara şamil olunmur.
İstehsalçı: "APEKS KO., LTD", ÇİN XALQ RESPUBLİKASI, 100025, Pekin şəhəri, Çaoyan rayonu, Baliçjuan Sili küçəsi, ev 100, Çjuban 2000, korpus 1, Şərq bölməsi, 602. «APECS CO., LTD», Room 602, East side, No. 1 Zhubang 2000, No. 100, Balizhuang Xili, Chaoyang District, Beijing, PRC, 100025.

Md **Perioada de garanție** — 3 ani de la data vânzării. În caz de defecțiune, produsul trebuie înlocuit la locul de cumpărare în perioada de garanție. Garanția nu acoperă daunele mecanice, daunele, cauzate de expunerea la materiale abrazive, solvenți, substanțe chimice, precum și alte defecte, cauzate de funcționarea necorespunzătoare, instalarea, transportul produsului sau uzura naturală.
Producator: "APECS CO., LTD", RPC, 100025, or. Beijing, districtul Chaoyang, str. Balichzhuang Sili, c. 100, Chaoyang 2000, bl. 1, Secțiunea de Est, 602. «APECS CO., LTD», Room 602, East side, No. 1 Zhubang 2000, No. 100, Balizhuang Xili, Chaoyang District, Beijing, PRC, 100025.

Am **Երաշխիքային ժամկետը՝** 3 տարի վաճառքի օրվանից: Անսարքության դեպքում ապրանքը ենթակա է փոխարինման դրա գնման վայրում՝ երաշխիքային ժամկետի ընթացքում: Երաշխիքը չի տարածվում մեխանիկական վնասվածքների, հղկող նյութերի, լուծիչների, քիմիական նյութերի ազդեցության հետևանքով առաջացած վնասվածքների, ինչպես նաև այլ թերությունների վրա, որոնք առաջացել են արտադրանքի ոչ պատշաճ շահագործման, տեղադրման, տեղափոխման կամ սովորական մաշվածության հետևանքով:
Արտադրող. «ԱՊԵՔՍ ԿՈ., ԼԹԴ», ՉԺՀ, 100025, ք. Պեկին, Չաոյան թաղամաս, փ. Բալիչժուան Սիլի, շ. 100, Չժուբան 2000, մասն. 1, Արևելյան հատված, 602: «APECS CO., LTD», Room 602, East side, No. 1 Zhubang 2000, No. 100, Balizhuang Xili, Chaoyang District, Beijing, PRC, 100025.